Il presente disegno è di proprietà di Interpump Group S.P.A., ne è vietata la riproduzione o la divulgazione a termini di legge. This drawing belongs to Interpump Group S.P.A., copy or divulgation are forbidden by law.

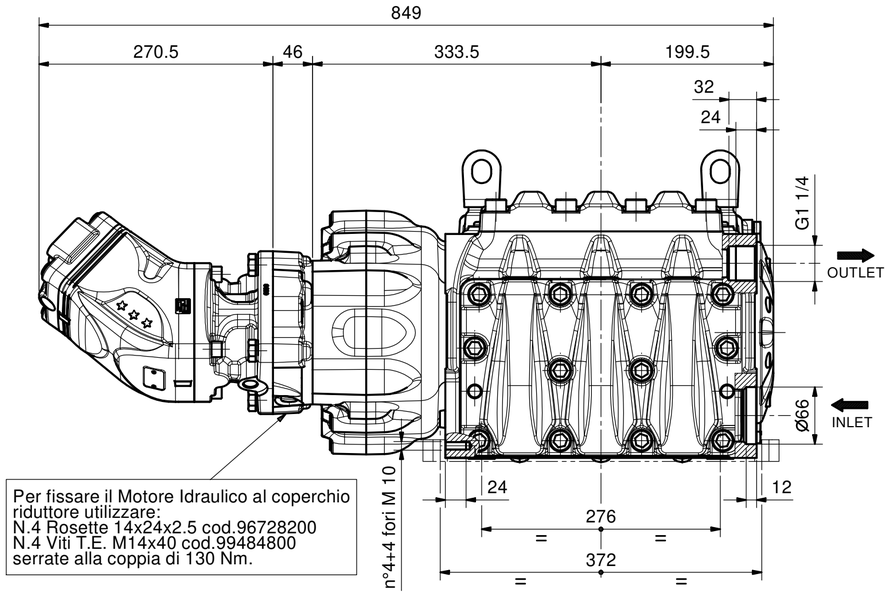

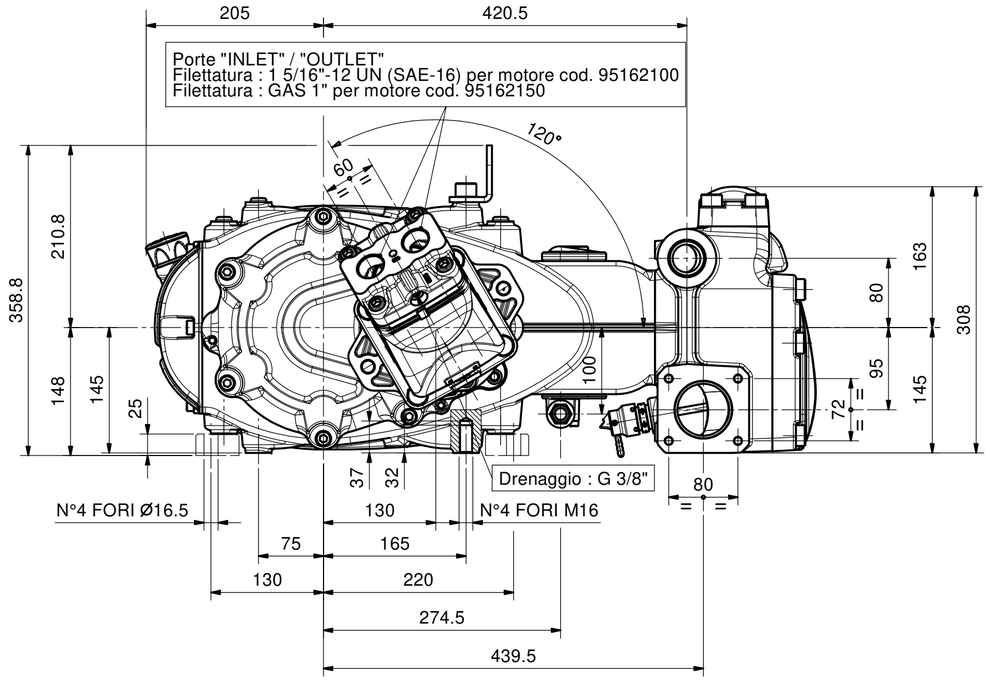

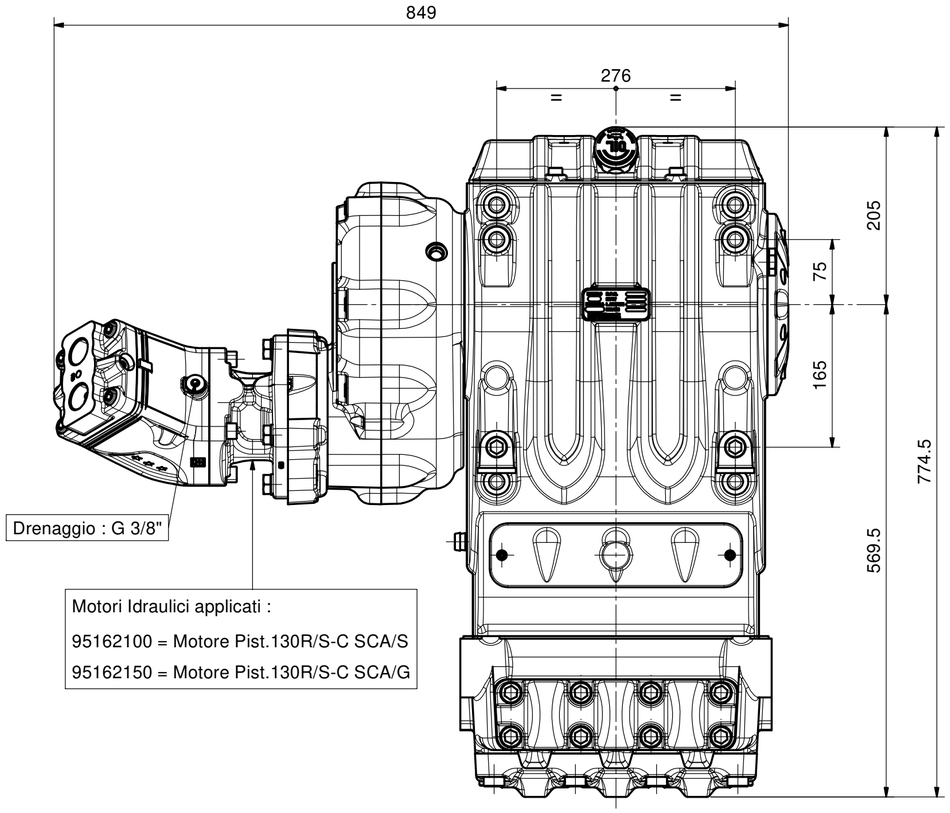

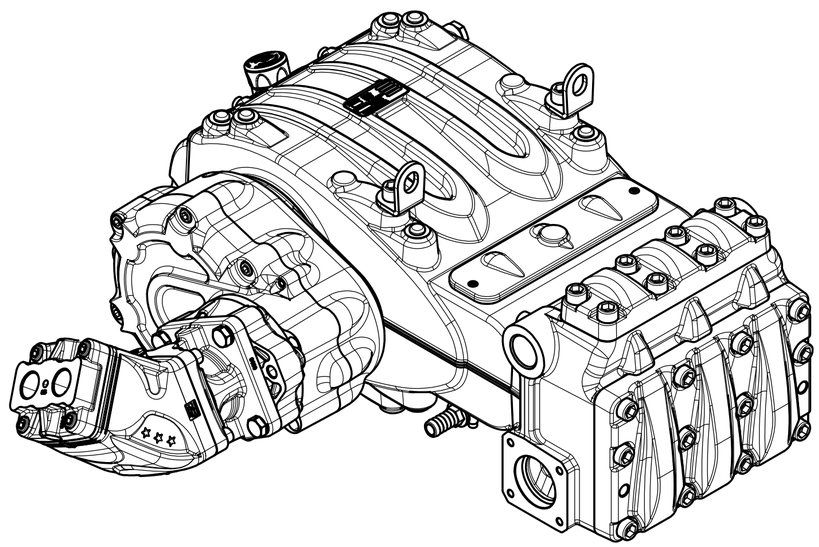

REV.	Data/Date	Descrizione modifica / Modification description	Firma/Signature	MT N°
4	06/03/2026	Completata quotatura fori attacchi aspirazione	Cantarelli	6084
3	01/10/2019	Aggiunto motore cod. 95162150 (filetti GAS)	Tralli	4545
2	13/11/2018	Aggiornamento grafico. Inserito il nuovo riduttore Heavy Duty Serie 73	Tralli	4428
1	02/10/2018	Sostituito motore cod.95162100 (era cod.95162000)	Casoni	4425

Peso grezzo: Raw weight: 0 g | Peso finito: Net weight: 0 g | Derivazione: Derivation: | Sostituisce: Replaces: | M.T.: 4190

MATERIALE: MATERIAL:

STATO: RAW MAT.STATE:

TRATTAMENTI: TREATMENTS:

R: N/mm² | Durezza: Hardness: | Colore: Colour:

DISEGN.: Bertoli
FTECN: Barbieri
DATA: 03/03/2017
SCALA: 1:5
Foglio: 1 / 1

DENOMINAZIONE / DENOMINATION		DIS. COD./ DRAWING CODE	REV.
INGOMBRO HY-PACK - MFHY130	MF	73961800	4

LEGENDA CRITICITA': vedi DT n°2850000082
CRITICALITY LEGEND: according to DT n.2850000082
Sicurezza / Safety | Critica / Critical | Importante / Important | Nessun simbolo / No symbol Standard | CRITICITA': ATEX

A2